Rimorchio per trasporto moto

LBM 480

(M04A)

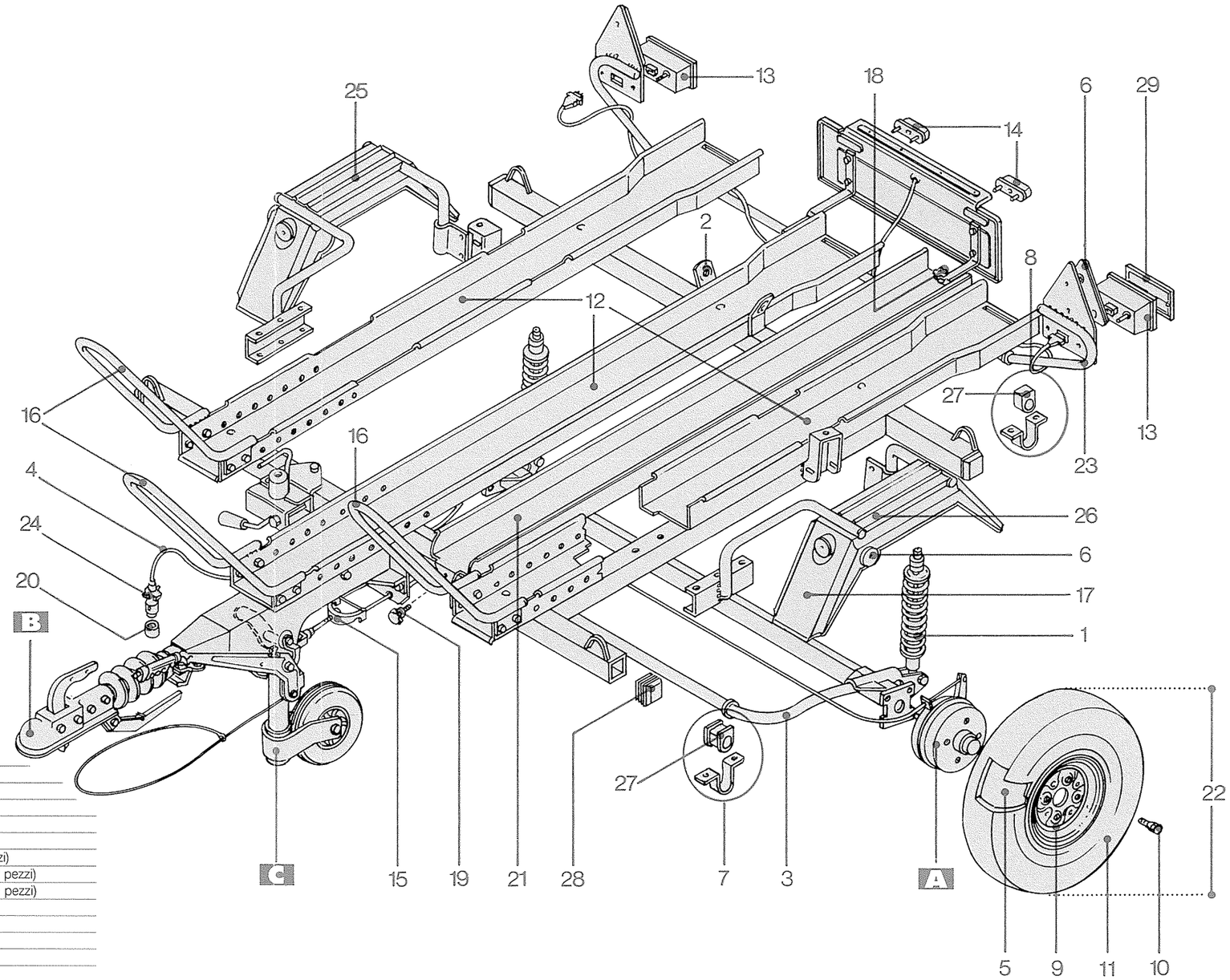

N.	CODICE	DESCRIZIONE
1	292670016	Ammortizzatore Giallo
2	299906002	Ancoraggio per fune (conf. n. 6 pezzi)
3	299906006	Barra stabilizzatrice «D»
4	297905002	Cablaggio impianto elettrico «M»
5	294520005	Camera d'aria 145.10''
6	299350003	Catadiottri triangolari, tondi arancio e tondi bianchi (conf. n. 6 pezzi)
7	299745003	Cavallotto per barra stabilizzatrice con tampone «B» (conf. n. 2+2 pezzi)
8	299625008	Cavallotto per barra stabilizzatrice con tampone «C» (conf. n. 2+2 pezzi)
9	294520003	Cerchio 3.50.10'' (145.10'')
10	299350009	Colonnetta per ruota 12 MB×20 (conf. n. 4 pezzi)
11	294520004	Copertura 145 R 10''
12	190905004	Corsia
13	297510009	Fanale Ellebi 2 luci
14	297100011	Fanale Hella luce targa
15	299380006	Forcella squadretta e rinvii freno «C» (conf.)
16	190905008	Guida ruota
17	299380007	Parafango ruota 10'' in moplen (conf. n. 2 pezzi)
18	299906003	Pomolo a volantino M 8 femmina (conf. n. 6 pezzi)
19	299926007	Pomolo a volantino M8 maschio (conf. n. 6 pezzi)
20	299350017	Porta spina per cablaggio (conf. n. 6 pezzi)
21	190905011	Rampa di salita
22	194520002	Ruota da 145 R 10''
23	197905007	Segnaletica
24	297701002	Spina cablaggio 7 poli
25	190906009	Supporto parafango dx
26	190906010	Supporto parafango sx
27	299380009	Tampone in gomma per barra stabilizzatrice (conf. n. 6 pezzi)
28	299350019	Tappo ⧄ 50, 70×30 e per segnaletica (conf. n. 4+2+2 pezzi)
29	299350020	Vetro per fanale 2/3 luci (conf. n. 6 pezzi)

Per identificare i particolari destri e sinistri guardare il rimorchio da dietro.

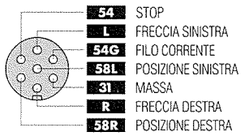

– Schema impianto elettrico per presa e spina

CARATTERISTICHE TECNICHE

MODELLO	LBM 480
DENOMINAZIONE TECNICA	M 04 A
LUNGHEZZA MAX m.	2,600
LARGHEZZA MAX m.	1,510
ALTEZZA PIANO DI CARICO m.	0,330
LUNGHEZZA PEDANE m.	1,85
LARGHEZZA PEDANE m.	0,95
TARA Kg.	120
PORTATA Kg.	355÷480
MASSA COMPLESSIVA Kg.	475÷600

Rimorchio per trasporto moto

LBM 480

(M04A)

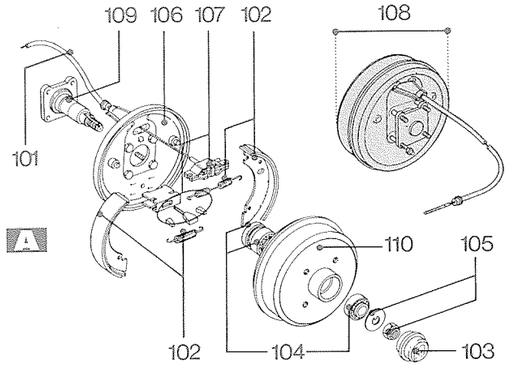

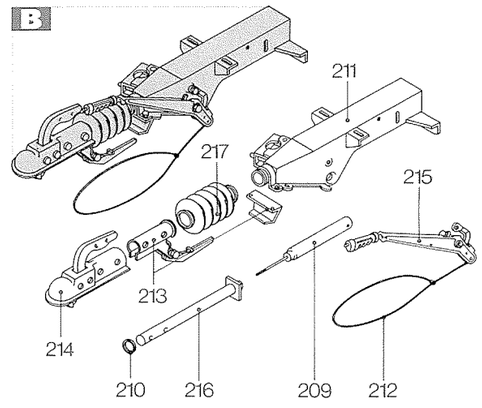

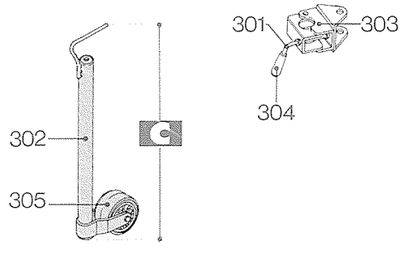

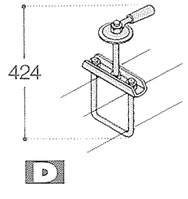

A		Freni:
101	298550032	Cavo freno e guaine L. 1100
102	299380011	Ceppi freno per 150 LB con molle (conf.)
103	299350022	Coprimozzo per freno (conf. n. 6 pezzi)
104	299380015	Cuscinetto a rulli ∅ 40×17 - ∅ 52×25 e paraolio ∅ 52/30/7 per 150 LB (conf.)
105	299350029	Dado e rondella per fusello freno 135-150 (conf. n. 6 pezzi)
106	498510048	Disco porta ceppi per freno 150 LB dx e sx
107	299670008	Dispositivo apertura ceppi per freno 150 LB (conf.)
108	498550030	Freno 150 LB guaina L 1100 dx e sx
109	299380012	Fusello per freno 150/185 LB con dado e rondella (conf.)
110	498510060	Tamburo freno 150 LB
B	198906001	Repulsore «G»
209	298520011	Ammortizzatore repulsore (rif. 02)
210	299410013	Anello distanziere in nylon (conf. pezzi 3 ∅ 40+3∅ 30)
211	299905003	Carcassa repulsore con boccole in nylon «E» (conf.)
212	298550031	Cavo di sicurezza a strappo
213	299350026	Dispositivo per retromarcia (conf.)
214	298100015	Giunto attacco II cat. per ∅ 35
215	298510005	Leva freno stazionamento LB tipo «B»
216	498670010	Palo ∅ 30 per repulsore ⧄ 80
217	298100013	Soffietto copripolvere per ⧄ 70/80
C	494520006	Ruota telescopica ∅ 42 larga
301	299350028	Galletto M 12 con pomolo per ruota telescopica (conf.)
302	494520020	Gambo ∅ 42 per ruota telescopica
303	299906005	Morsa ruota telescopica (conf.)
304	299350016	Pomolo gomma per ∅ 10/12 (conf. n. 6 pezzi)
305	494350003	Ruota in gomma LB ∅ 130×70 (larga)
D		Accessori:
424	299520004	Supporto ruota scorta 10'' ⧄ 80

ELLEBI®

ELLEBI s.p.a. 42040 S. Vittoria (RE) • Tel. 0522/833221 (Centralino 3 linee r.a.) - 833224 (Uff. vendite 3 linee r.a.) • Fax 0522/833640